DRW. NO. A107322-001 | Sheet. No. /

記号x数	変更内容 REVISION DESCRIPTION	承認	検図	担当	年月日	変更通知書No.
B x 1	形状変更	大家	五十嵐	高平	07/11/26	M114914
C x 2	形状変更	大家	石井	吉村	09/08/06	M119529
D x						
E x						
F x						

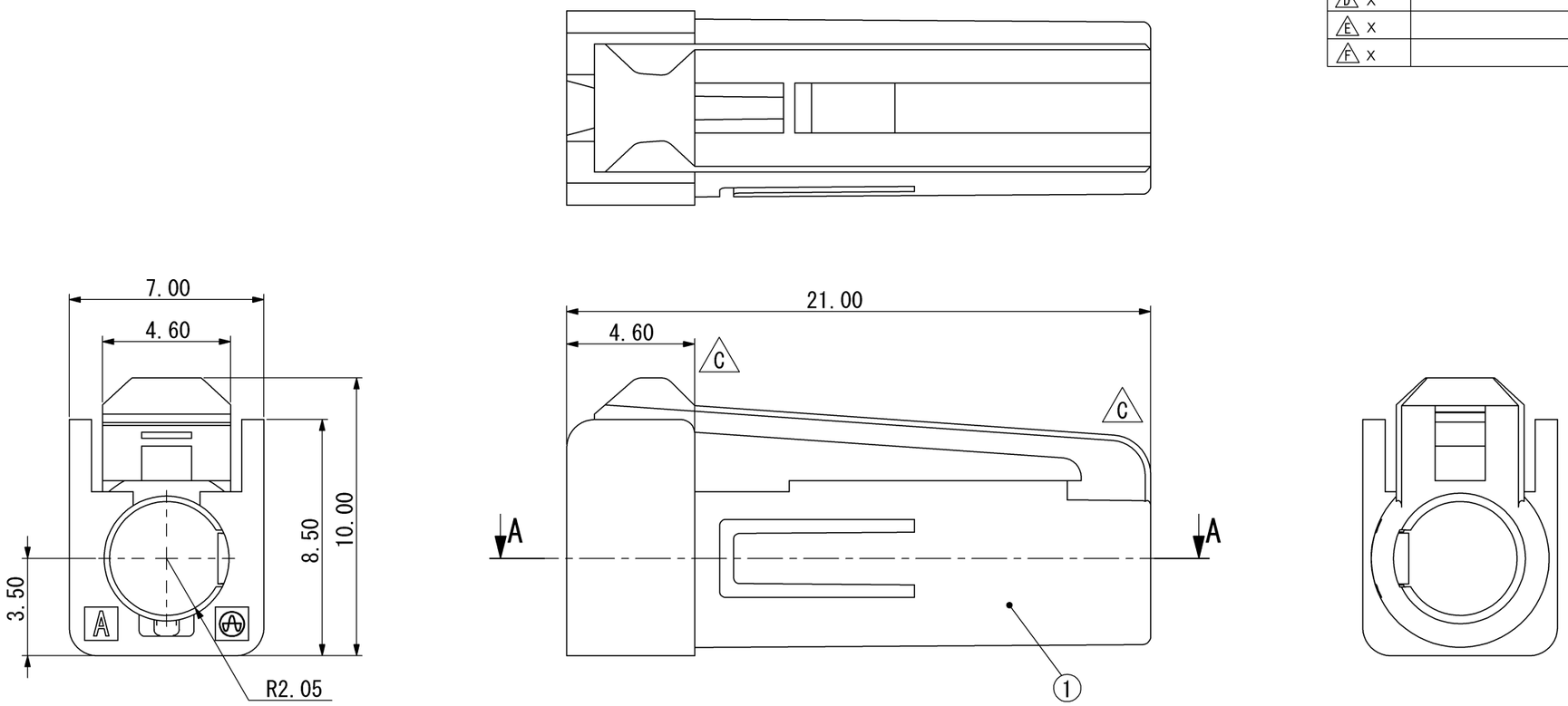

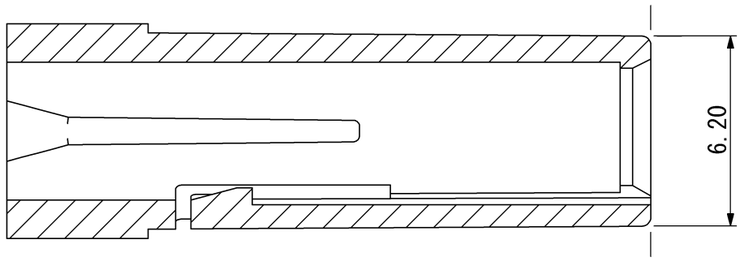

SEC. A-A

記事
1. 本図はハウジングのみで納入するものについて規定する。
   This drawing specifies what is supplied only by housing.
2. 梱包仕様はR107322-001をご参照下さい。
   Refer to R107322-001 for packing specification.
3. 発注名称：HF201S-01IN
   Order name : HF201S-01IN

部品番号 ITEM	部品名 DESCRIPTION	個数 QNT.	材質・寸度 MATERIAL	記事 CONTENT
1	ハウジング Housing	1	PBT	黒 Black

指定外寸法公差 ±0.3
Tolerances ±0.3 unless otherwise specified.
( )寸法は参考値 ( )Reference value.

尺度 SCALE	5/1	承認 APP.	承認 APP.	検図 CHK.	製図 DRW.	設計 DSGN.
単位 DIMENSION	mm		07/08/28	07/08/28	07/08/23	07/08/23
三角図法 3RD. ANGLE PROJECTION			大家	五十嵐	高橋	高橋

山一電機株式会社
YAMAICHI ELECTRONICS Co.,Ltd.

分類(CLASS)

名称(TITLE) HF201S-01IN

図番(DRW. NO.) A107322-001 | Sheet No. / | REV. C

A3-A1-SW006